令和3年度 第76回国民体育大会県予選会

令和3年4月10日－17日 横須賀北体育会館・逗子アリーナ

男子ダブルス

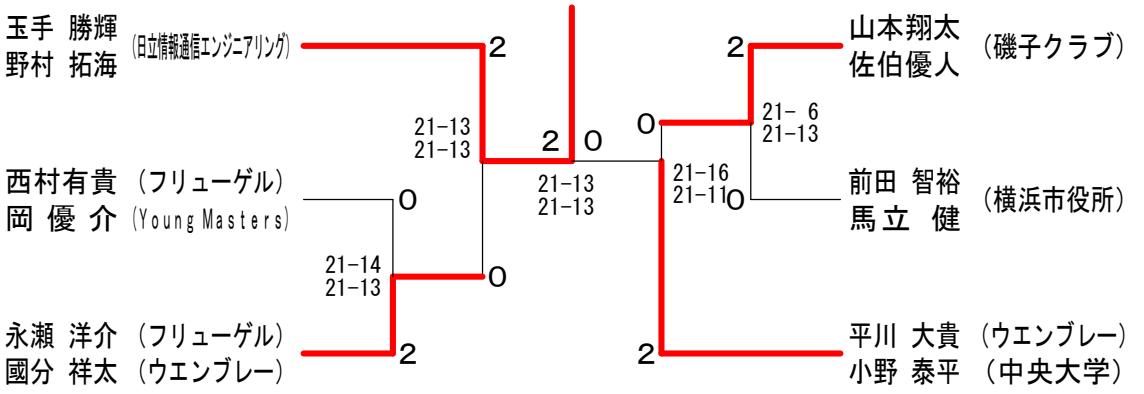

女子ダブルス

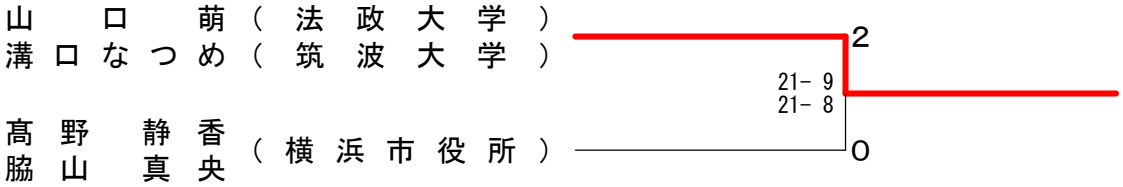

男子シングルス

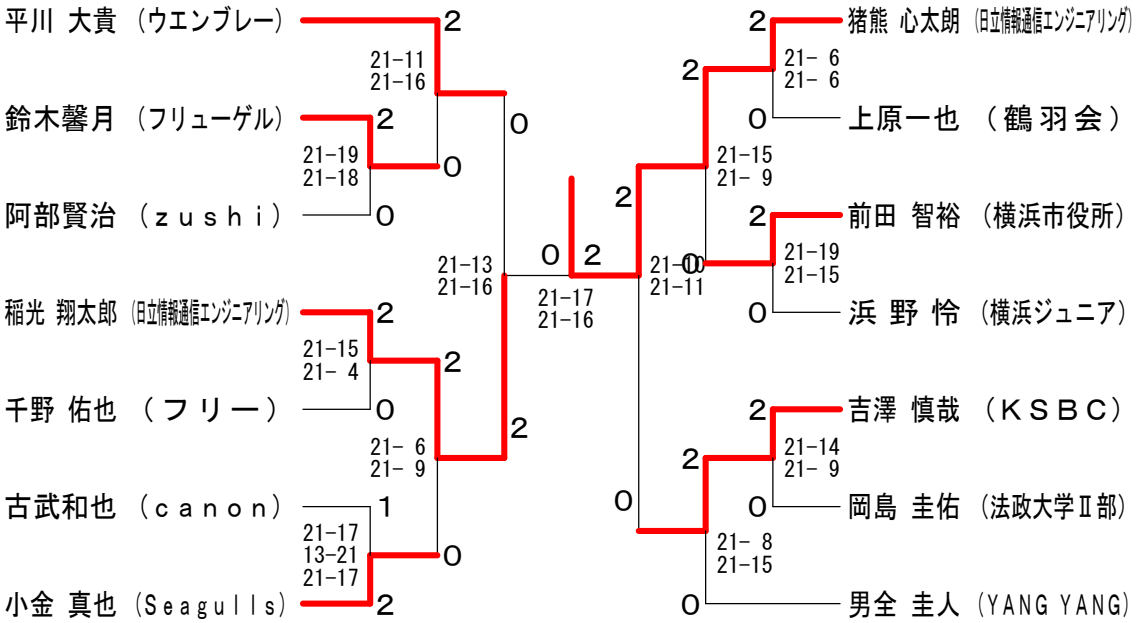
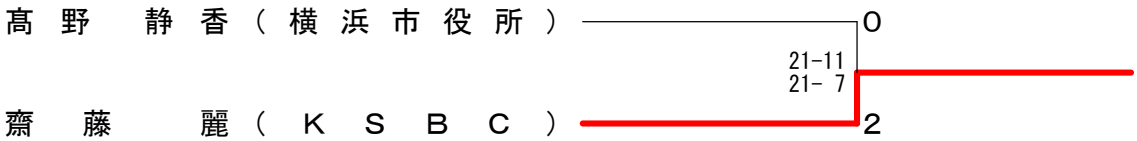
女子シングルス